修饰处理与热处理

表面粗糙度:其余

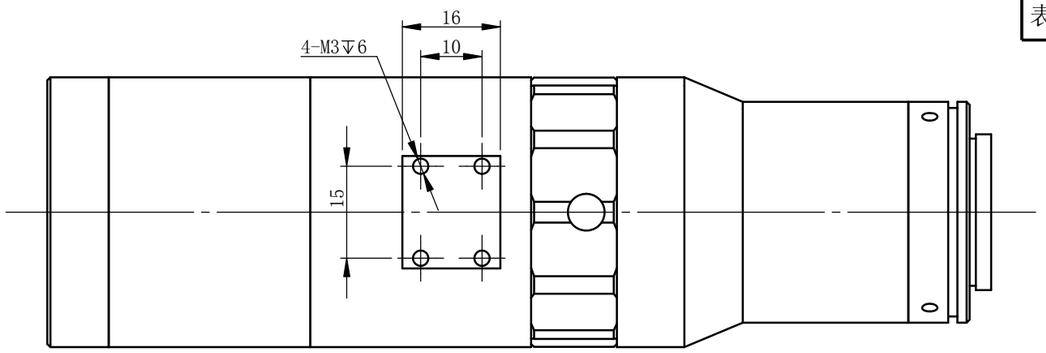

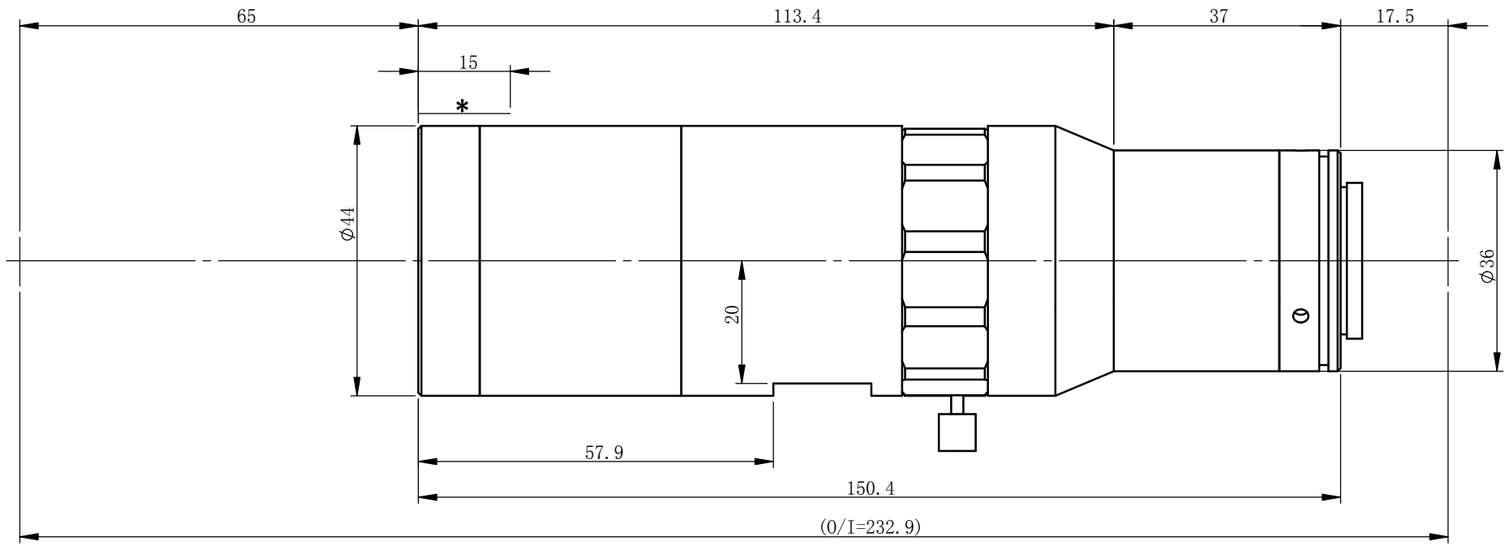

XF-10MDT2X65-1C-VI

主要参数

光学结构	物方远心
倍率	2
物方视野	Φ8.8mm
像方视野	Φ17.6mm
工作距离	65mm±3%
远心度	<0.21°
景深	0.20—2.8mm
光圈	F7.1—98.9
分辨力	2.4—32.6μm
像方MTF	>0.3@135—10.5lp/mm
光学畸变	<0.100%
测量范围：	
1.1’ 14.2×10.4	7.1×5.2mm
2/3’ 8.45×7.07	4.2×3.5mm
1/2’ 6.4×4.8	3.2×2.4mm
1/3’ 4.8×3.6	2.4×1.8mm

* 不可夹持区域

未注公差		未注角度公差	文 件 名 称		
X.X	±0.2	±30min	XF-10MDT2X65-1C-VI-外形尺寸		
X.XX	±0.02		图 样 名 称		
X.XXX	±0.005	图纸尺寸：A3			
	签 名	日期/版本号	材 料	比 例	产 品 名 称
设计				1:1	
更改1			数量		灿锐光学
更改2			共 张	第 张	

灿锐光学拥有本图纸描述内容的全部知识产权，未经灿锐光学许，不得进行相关的生产。